furniture BASIN	ファニチャーベイスン	■ topic
洗面タオルバー450	洗面カウンターユニット[ベーシック]用	
ロートアイアン	S=1/2 (単位 / mm)　open up '10	

■ topic
- ・ロートアイアン
- ・蜜蝋仕上げ(防錆仕上げではありません)
- ・屋内専用品
- ・付属:取付けネジ (3.8×25mm ×4)
- ・日本製

HAND MADE

※ 設計寸法です。手作り製品のため、必ず現場で調整してください。
寸法に個体差があります。
(表記はあくまで目安とお考えください)

※ 全体に叩き跡を残しています。

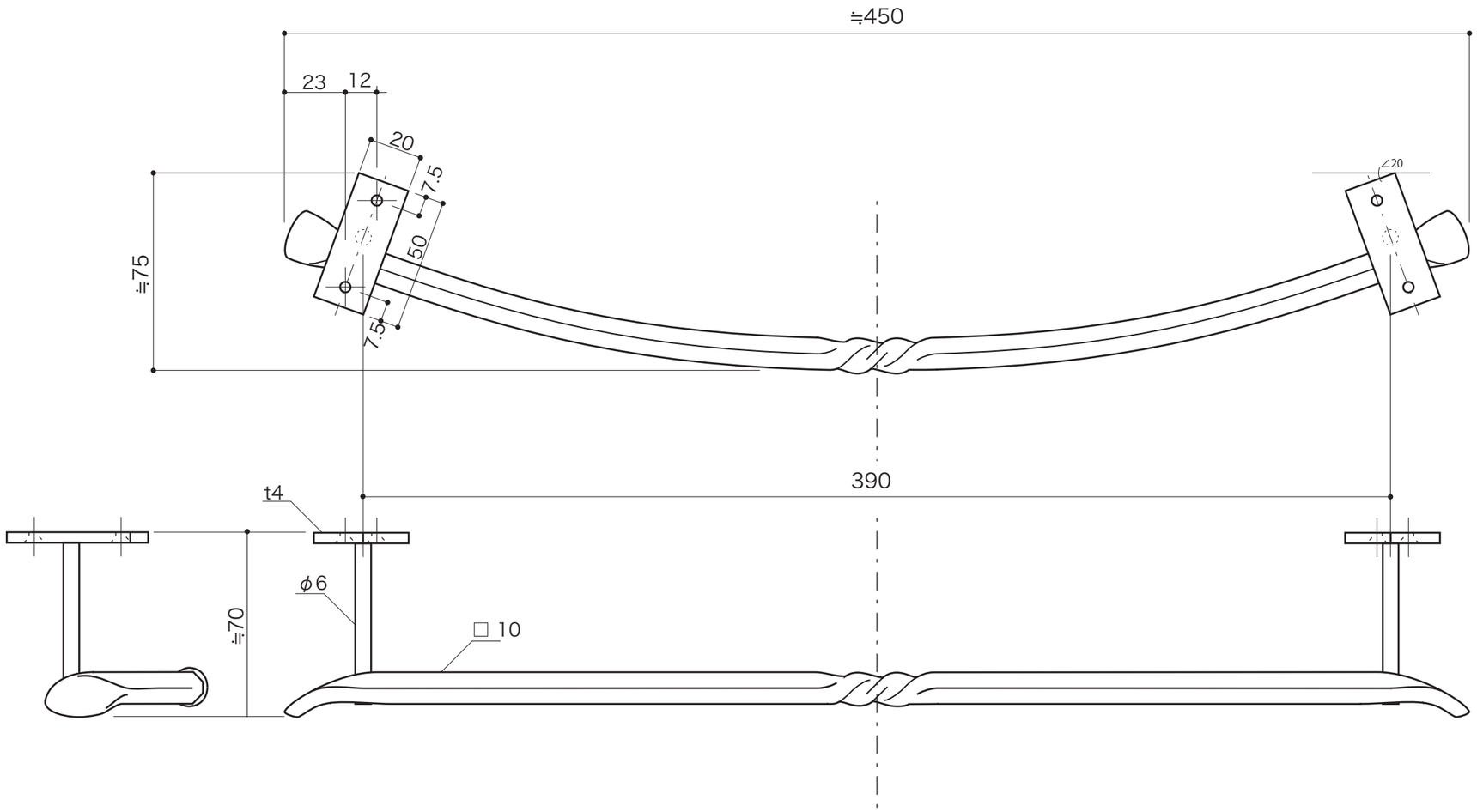

品番	E351242　洗面タオルバー450