SIGN	表札
サインレール　捻　L / S	[ネームタイルと組合わせる表札] 用
ロートアイアン	S=1/2 (単位 / mm)　open up '12

■ topic

・アイアン [防錆塗装／ラッカー塗装]
・取付けネジ, アンカー付
・インドネシア製

※ 設計寸法です。手作り品のため個体差があります。

※ 防錆塗装はサビを完全に防止するものではありません。
※ 組み合わせるタイルは文字により幅が異なります。

HAND MADE

品番		
	E327056	L
	E327066	S

S／6p　用

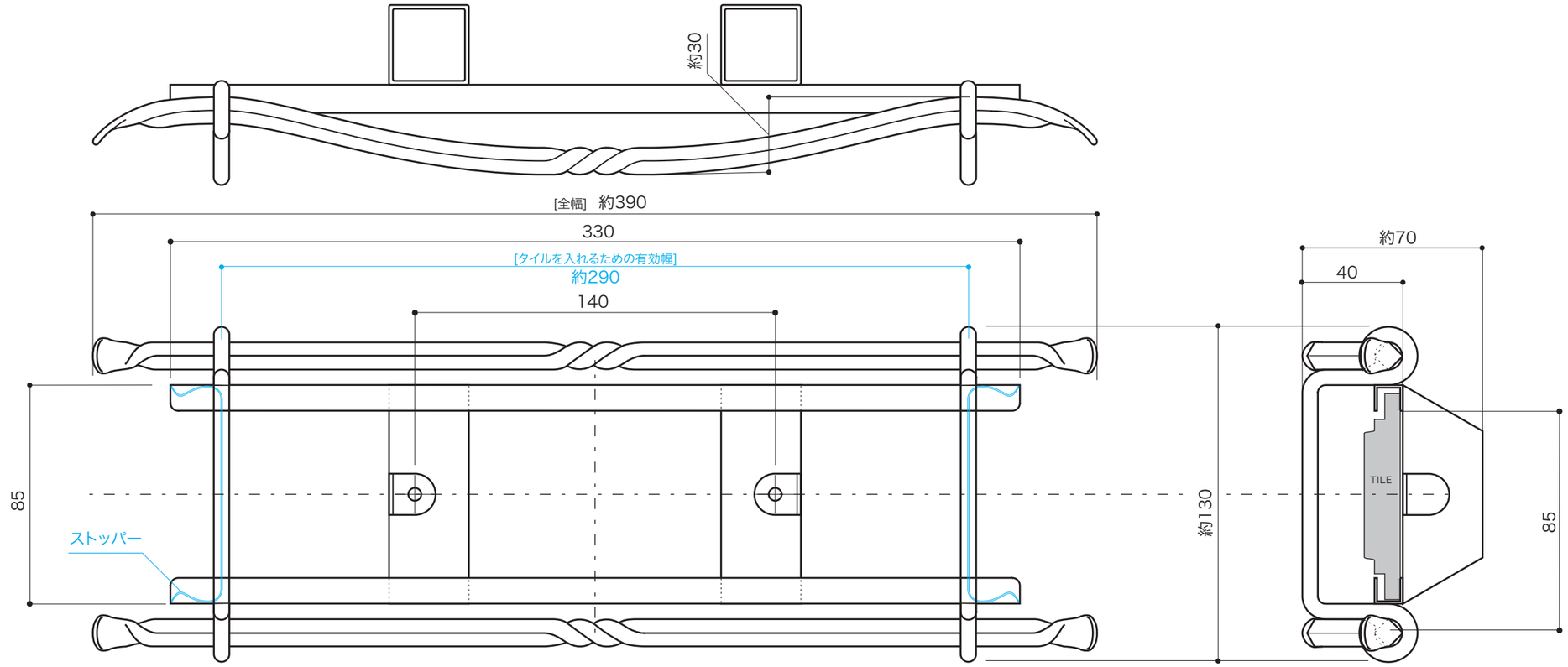
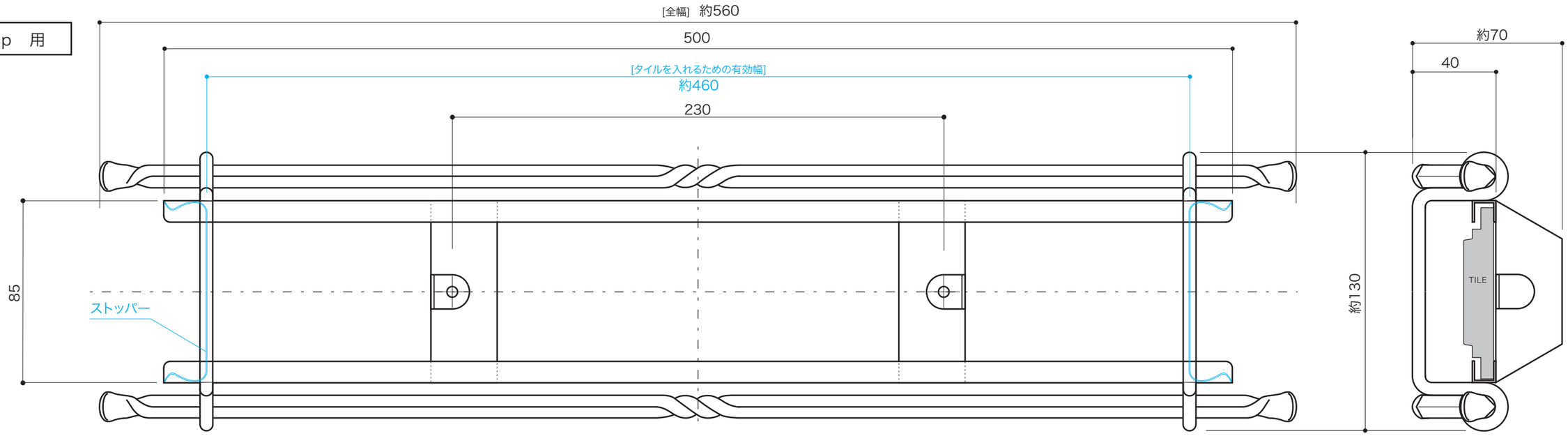
L／10p　用